Préfiltres

Prefilters / Vorfilter

PRÉFILTRES PEHD

PRÉFILTRES PVC

HDPE PREFILTERS

PVC PREFILTERS

PEHD VORFILTER

PVC VORFILTER

> Descriptif préfiltre en PEHD

Description of HDPE prefilter

Beschreibung von HDPE Vorfilter

1. DOMAINE D'APPLICATION / APPLICATION / ANWENDUNGSGEBIET

• Préfiltration par tamisage destinée à une application Piscine.
• Température d'utilisation : 10 à 40 °C.
• PH d'utilisation : 6,5 à 8.
• Débit indicatif : 40 à 400 m³/h selon hauteur et diamètre.

• Pre-filtration by screening intended for Swimming Pool use.
• Operating PH : 6.5 to 8.
• Approximate flow rate : from 40 to 400 m³/h depending on the height and diameter.
• Operating temperature : 10 to 40 °C.

• Vorfilterung durch Sieben bei Anwendungen für Schwimmbecken.
• PH-Wert: 6,5 bis 8.
• Volumenstromkennzahl: 40 bis 400m³/h je nach Höhe und Durchmesser.
• Anwendungstemperatur: 10 bis 40°C.

2. STRUCTURE ET ÉQUIPEMENTS / STRUCTURE AND EQUIPMENT / AUFBAU UND TEILE

• Corps, fond inférieur, collets, couronne et chapes en PEHD.
• Brides folles normalisées en PVC PN10 ou PN16 selon diamètre.
• Alignement standard ou à la demande des piquages entrée/sortie.
• Couvercle en polyméthacrylate (PMMA) entièrement transparent permettant un contrôle de l'intérieur du préfiltre.
• 4 à 8 poignées en « T » avec insert INOX pour l'ouverture/fermeture rapide du couvercle.
• Etanchéité couvercle/corps assurée par joint néoprène périmétrique en « U ».
• Grille amovible 15/10ème INOX A4-316L type R5T8 (35 % de vide, maille de Ø 5 mm) avec panier de récupération.
• Purge d'air par robinet laiton taraudé (12/17 - 3/8") sur couvercle.
• Vidange basse par bouchon taraudé (15/21 - 1/2").
Garantie industrielle DAQUA de 2 ans.
Les préfiltres PEHD sont fabriqués en France dans les usines DAQUA.

• Body, bottom end, flange, crown and HDPE fork.
• Standardised flanges in PVC PN10 or PN16 depending on the diameter.
• Standard alignment may be modified according to input/output pipe junction requirements.
• Lid in fully transparent polymethylmethacrylate (PMMA*) for visual internal cheks of pre-filter.
4 to 8 T-shaped handles with stainless steel insert for quick lid opening/closing
• Full "u" shaped, lid/body perimeter seal.
• Removable grid A4-316L type R5T8 stainless steel 15/10th (35 % space, mesh Ø 5 mm) with collecting basket.
• Air bleed by means of a threaded brass tap (12/17 - 3/8") on lid.
• Underdrain via threaded plug (15/21 - 1/2").
DAQUA industrial warranty : 2 years
HDPE prefilter are manufactured in France in our DAQUA factories.

• Gehäuse, Unterboden, Muffen, Ringleitung und Deckel aus HDPE.
• lose Flansche genormt in PVC PN10 oder PN16 je nach Durchmesser.
• Standardausrichtung der Eingangs- und Ausgangsnähte oder Ausrichtung auf Anfrage.
• vollständiger durchsichtiger Deckel aus Polymethacrylat (PMMA*) zur Kontrolle des Vorfilterinhalts.
• 4 bis 8 T-Griffe mit Edelstahleinsatz zum schnellen Öffnen und Schließen des Deckels.
• Dichtigkeit von Deckel und Gehäuse wird durch einen Umfangsdichtungsring in U-Form gewährleistet.
• austauschbares A4-316L 15/10tel Edelstahlgitter Typ R5T8 (35% Gitterleerstellen, Maschendurchmesser 5mm) mit Rückgewinnungseinsatz.
• Entlüftung Messinggewindehahn (12/17 - 3/8") auf dem Deckel.
• niedriger Ablass durch Gewindekappe (15/21 - 1/2").
DAQUA industrielle Garantie : 2 Jahre
HDPE Vorfilter werden in Frankreich in unseren DAQUA Produktionsstaetten rgestellt.

3. OPTIONS / OPTIONS / OPTIONEN

• 2 Goussets de renfort par piquage entrée/sortie.
• Bride folle renforcée (noyau en acier).
• Grille amovible INOX A4-316L type R8T12 (40,40 % de vide, maille de Ø 8 mm). Epaisseur 20/10ème
• Grille INOX thermolaquée noire.
• Manchette antivibratile pour raccordement à la pompe.
• Robinet spécifique aquarium.
• Corps préfiltre ø 500 mm sur demande.
• Angle E/S de 90° à 270°
• Collets PE Netvic + bride Netvic

• 2 strengthening gussets on inlet/outlet pipe junctions.
• Stengthened flange (steel pole piece).
• Removable grid A4-316L type R8T12 stainless steel (40,40 % space, mesh Ø 8 mm - thickness 20/10th).
• Heat-varnished stainless steel grid.
• Vibrating sleeve for pump connection.
• Angle Inflow/Outflow connections : 90 to 270°

• 2 Verstärkungsbleche pro Ein- und Ausgangsnaht.
• verstärkte los Flansche (Eisenkern).
• austauschbares A4-316L Edelstahlgitter Typ R8T12 (40,40% Gitterleerstelle, Maschendurchmesser 8mm-Dichte 20/10).
• Edelstahlgitter mit Thermolackierung.
• Antivibrationsmanschette zum Anschluss an die Pumpe
• Winkel eingang/Ausgang Anschluss : 90 bis 270°

> Préfiltres PEHD

HDPE Prefilters

HDPE Vorfilter

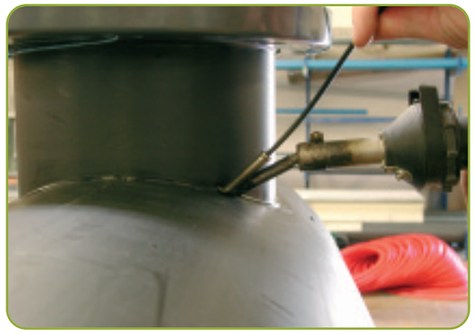

■ HDPE prefilter collar weld. / HDPE-Vorfiltermuffe Schweißung. / Soldadura PEHD collarín prefiltro

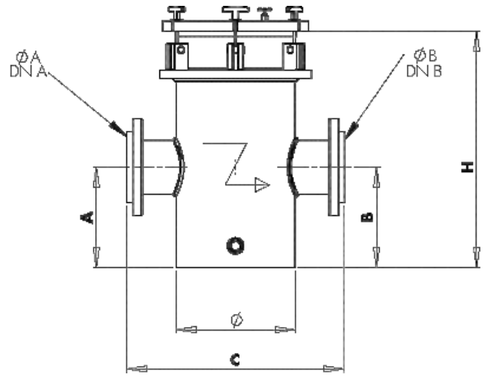

• Vos cotes A et B sont modifiables sans plus value

• Trous ronds en quinconce 60°

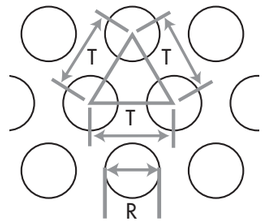

• Exemple de perforations en quinconce 60°

N	R	T	% de vide
R5T8	5,00	8,00	35,4
R8T12	8,00	12,00	40,4

Débit	Ø Corp [mm]	Connections				Dimension				Ref. / Ref. / Art.-Nr
QV [m3/h]		Ø Bride Entrée A [mm]	DN Bride Entrée A [mm]	Ø Bride Entrée B [mm]	DN Bride Entrée B [mm]	A [mm]	B [mm]	C [mm]	H [mm]	
10	250	63	50	63	50	200	200	410	600	JP250063063
17	250	75	65	75	75	200	200	470	600	JP250075075
27	250	90	80	90	80	200	200	490	600	JP250090090
42	250	110	100	110	100	250	250	510	600	JP250110110
51	250	125	110	125	110	250	250	530	600	JP250125125
66	250	140	125	140	125	250	250	520	600	JP250140140
95	250	160	150	160	150	250	250	550	600	JP250160160
51	355	125	110	125	110	300	300	635	700	JP355125125
66	355	140	125	140	125	300	300	625	700	JP355140140
95	355	160	150	160	150	300	300	655	700	JP355160160
129	355	200	200	200	200	300	300	655	700	JP355200200
95	400	160	150	160	150	300	300	700	700	JP400160160
129	400	200	200	200	200	300	300	700	700	JP400200200
169	400	225	200	225	200	300	300	700	700	JP400225225
222	400	250	250	250	250	300	300	700	800	JP400250250
251	400	280	250	280	250	300	300	700	900	JP400280280
281	400	315	300	315	300	300	300	680	1000	JP400315315

> Préfiltres PEHD

HDPE Prefilters

HDPE Vorfilter

Débit QV [m3/h]	Ø Corp [mm]	Connections Ø Bride Entrée A [mm]	Connections DN Bride Entrée A [mm]	Connections Ø Bride Entrée B [mm]	Connections DN Bride Entrée B [mm]	Dimension A [mm]	Dimension B [mm]	Dimension C [mm]	Dimension H [mm]	Ref. / Ref. / Art.-Nr
17	**250**	75	65	63	50	200	200	440	600	JP250075063
27	**250**	90	80	63	50	200	200	450	600	JP250090063
27	**250**	90	80	75	65	200	200	480	600	JP250090075
42	**250**	110	100	63	50	200	200	460	600	JP250110063
42	**250**	110	100	75	65	200	200	490	600	JP250110075
42	**250**	110	100	90	80	200	200	500	600	JP250110090
42	**250**	110	100	63	50	250	250	460	600	JP250110063
42	**250**	110	100	75	65	250	250	490	600	JP250110075
42	**250**	110	100	90	80	250	250	500	600	JP250110090
51	**250**	125	110	63	50	250	250	470	600	JP250125063
51	**250**	125	110	75	65	250	250	500	600	JP250125075
51	**250**	125	110	90	80	250	250	510	600	JP250125090
51	**250**	125	110	110	100	250	250	520	600	JP250125110
66	**250**	140	125	90	80	250	250	505	600	JP250140090
66	**250**	140	125	110	100	250	250	515	600	JP250140110
66	**250**	140	125	125	110	250	250	525	600	JP250140125
95	**250**	160	150	110	100	250	250	530	600	JP250160110
95	**250**	160	150	125	110	250	250	540	600	JP250160125
95	**250**	160	150	140	125	250	250	535	600	JP250160140
66	**355**	140	125	110	100	300	300	630	700	JP355140110
66	**355**	140	125	125	110	300	300	630	700	JP355140125
95	**355**	160	150	110	100	300	300	645	700	JP355160110
95	**355**	160	150	125	110	300	300	645	700	JP355160125
95	**355**	160	150	140	125	300	300	640	700	JP355160140
129	**355**	200	200	140	125	300	300	640	700	JP355200140
129	**355**	200	200	160	150	300	300	655	700	JP355200160
169	**355**	225	200	140	125	300	300	640	700	JP355225140
169	**355**	225	200	160	150	300	300	655	700	JP355225160
169	**355**	225	200	200	200	300	300	655	700	JP355225200

> Préfiltres PEHD

HDPE Prefilters

HDPE Vorfilter

Préfiltre ø 500
1 x entrée ø 400
2 x sorties ø 225
Grille en U

Prefilter ø 500
1 x inlet ø 400
2 x outlets ø 225
U shaped strainer (grid)

Vorfilter ø 500
1 x Eingang ø 400
2 x Ausgänge ø 25
U gestaltktes Gitter

Fabrication à vos mesures
Personnalisation sur demande
Customized upon request
Personnalisierung auf Anfrage

Débit QV [m3/h]	Ø Corp [mm]	Connections Ø Bride Entrée A [mm]	Connections DN Bride Entrée A [mm]	Connections Ø Bride Entrée B [mm]	Connections DN Bride Entrée B [mm]	Dimension A [mm]	Dimension B [mm]	Dimension C [mm]	Dimension H [mm]	Ref. / Ref. / Art.-Nr
95	**400**	160	150	110	100	300	300	690	700	JP400160110
95	**400**	160	150	125	110	300	300	690	700	JP400160125
95	**400**	160	150	140	125	300	300	685	700	JP400160140
129	**400**	200	200	110	100	300	300	690	700	JP400200110
129	**400**	200	200	125	110	300	300	690	700	JP400200125
129	**400**	200	200	140	125	300	300	685	700	JP400200140
129	**400**	200	200	160	150	300	300	700	700	JP400200160
169	**400**	225	200	110	100	300	300	690	700	JP400225110
169	**400**	225	200	125	110	300	300	690	700	JP400225125
169	**400**	225	200	140	125	300	300	685	700	JP400225140
169	**400**	225	200	160	150	300	300	700	700	JP400225160
169	**400**	225	200	200	200	300	300	700	700	JP400225200
222	**400**	250	250	110	100	300	300	690	800	JP400250110
222	**400**	250	250	125	110	300	300	690	800	JP400250125
222	**400**	250	250	140	125	300	300	685	800	JP400250140
222	**400**	250	250	160	150	300	300	700	800	JP400250160
222	**400**	250	250	200	200	300	300	700	800	JP400250200
222	**400**	250	250	225	200	300	300	700	800	JP400250225
251	**400**	280	250	160	150	300	300	700	900	JP400280160
251	**400**	280	250	200	200	300	300	700	900	JP400280200
251	**400**	280	250	225	200	300	300	700	900	JP400280225
251	**400**	280	250	250	250	300	300	715	900	JP400280250
281	**400**	315	250	140	125	300	300	675	1000	JP400315140
281	**400**	315	300	160	150	300	300	690	1000	JP400315160
281	**400**	315	300	200	200	300	300	690	1000	JP400315200
281	**400**	315	300	225	200	300	300	690	1000	JP400315225
281	**400**	315	300	250	250	300	300	690	1000	JP400315250
281	**400**	315	300	280	280	300	300	690	1000	JP400315280

> Préfiltres PEHD

HDPE Prefilters

HDPE Vorfilter

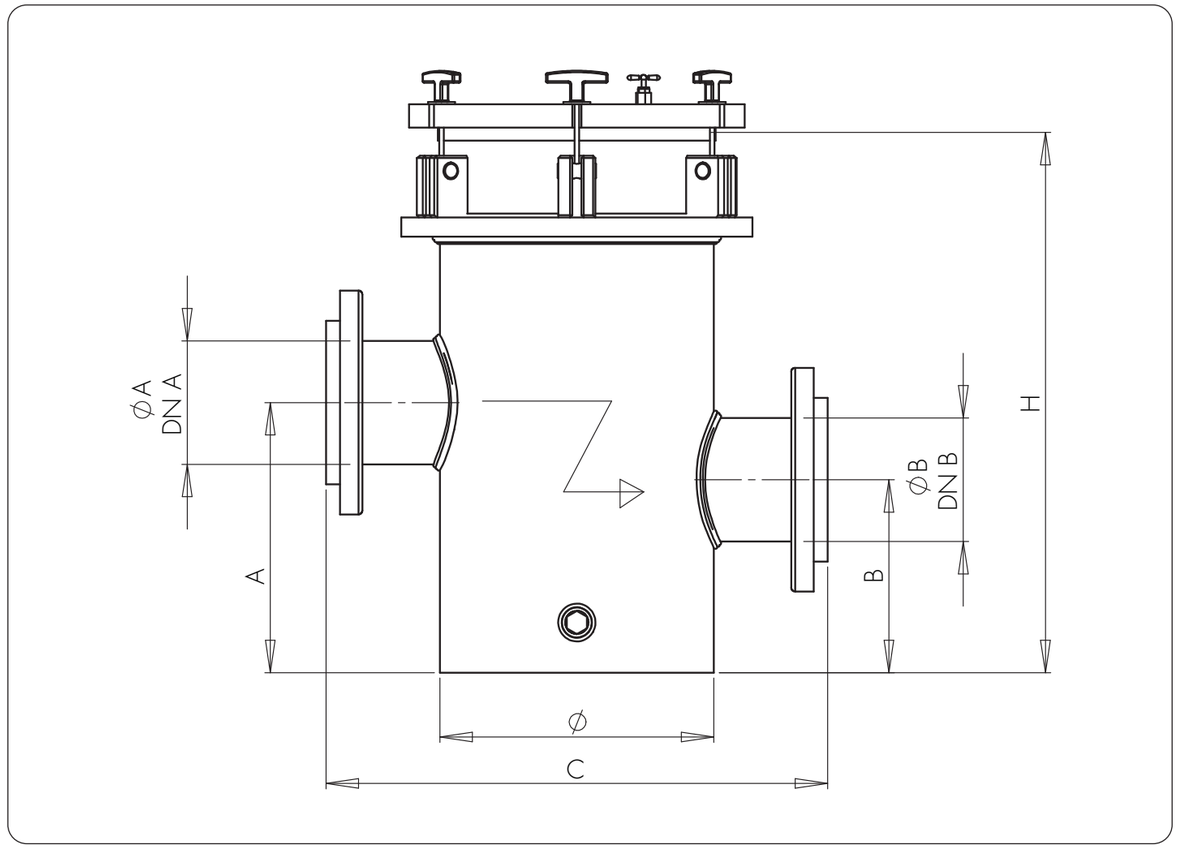

Pour tout filtre "hors standard', veuillez renseigner les éléments ci-dessous.
For any "non-standard" prefilter, please enter the details below.
Für jeden „nichtstandardmäßigen" Vorfilter füllen Sie bitte nachfolgende Elemente aus.

(mm)	A (mm)	A (mm)	DN A (mm)	B (mm)	B (mm)	DN B (mm)	C (mm)	H (mm)

> Préfiltres PVC

PVC Prefilters

PVC Vorfilter

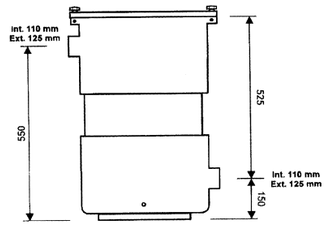

25 Lts.

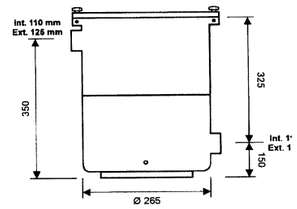

17 Lts.

• Préfiltres en PVC injecté, avec panier et visserie inox 316L.
• Entrée et sortie à coller, mâle ø 125 mm, femelle ø 110 mm.
• Panier inox 316L.
• Couvercle transparent à ouverture rapide.

• Prefilters made of injected PVC with stainless steel basket and stainless steel screws.
• Inlet and outlet to be glued, internal ø 110 mm, external ø 125 mm.
• 316L-A4 stainless steel strain basket.
• Transparent lid with quick opening.

• Eingebauter PVC-Vorfilter mit Edelstahleinsatz und Edelstahl-Sichtfenster.
• Ein- und Ausgang mit Klemmverbindung, Innenverbindungsstück Ø 125mm, Ø 110mm.
• 316L-A4 Edelstahl Gitterfilter.
• Durchsichtiger Deckel mit schneller Eröffnung.

Ref. / Art.-Nr	Corps *Body* Körper **(mm)**	D1 **(m^3/h)**	D2 **(m^3/h)**	**Connexion** / *Connection* / Anschluss Asp.	B	A Asp. DN A Ref. DN B	Ref.	**Volume** *Volume* Volumen **(m^3)**	**Poids** *Weight* Gewicht **(kg)**	**Capacité** *Capacity* Leistung **(L)**
JPVC17	225	51	100	**125**	110	**125**	110	0,086	18	17
JPVC25	225	51	120	**125**	110	**125**	110	0,145	22	25

D1 = Débit indicatif avec vitesse de passage à la bride d'entrée de 1,5 m/s / *Indicative flow rate with a speed of 1,5m/s through the pipe* / Anzeigender Durchfluss mit einer Geschwindigkeit von 1,5m/s durch den Rohr.
D2 = Débit indicatif avec vitesse de passage à la grille R5T8 de 0,7 m/s / *Indicative flow rate with a speed of 0,7 m/s through the grating filter R5T8* / Anzeigender Durchfluss mit einer Geschwindigkeit von 0,7 m/s durch dem Gitterfilter R5T8.
Débit 42 m^3/h si raccordement ø 110 mm (DN 100) / *42 m^3/h Flow rate if connection ø 110 mm (DN 100)* / 42 m^3/Stde *Durchfluss, wenn Anschluss von ø 110 mm (DN100).*

> Accessoires pour préfiltres (PEHD/PVC)

Accessories for prefilters (HDPE/PVC)

Zubehör für Vorfilter (PEHD/PVC)

MANCHETTES ANTI-VIBRATILES / *ANTIVIBRATING COUPLING SOCKETS* / SCHWINGUNGSSCHUTZ /

Ref. / Art.-Nr.	DN
LMAN050	50
LMAN065	65
LMAN080	80
LMAN100	100
LMAN125	125
LMAN150	150
LMAN200	200
LMAN250	250
LMAN300	300

Brides acier galvanisé - Manchon PDN
Livrées sans visserie
Galvanized steel flanges – PDN coupling socket
Delivered without nuts and bolts
Flansche aus verzinktem Stahl - PDN-Muffe
Lieferung ohne Schrauben